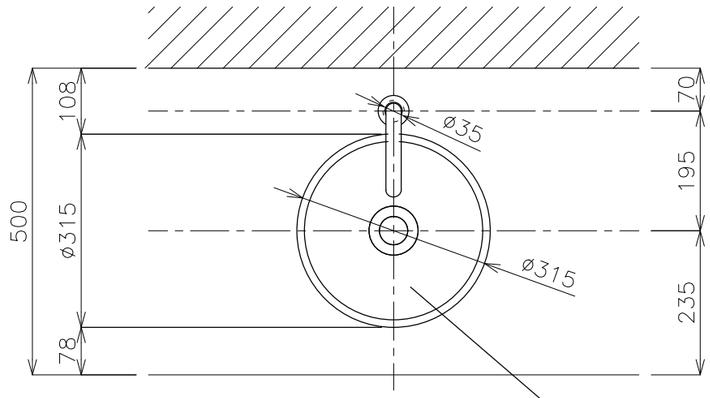


平面図

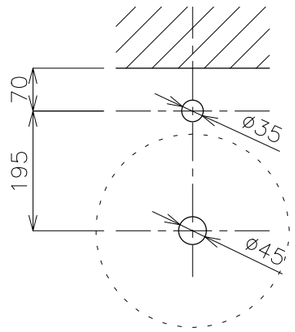


カウンター開口寸法

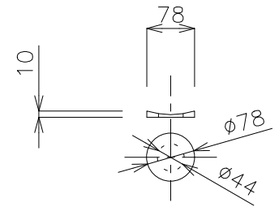


台座寸法

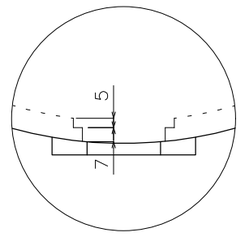


台座断面詳細図

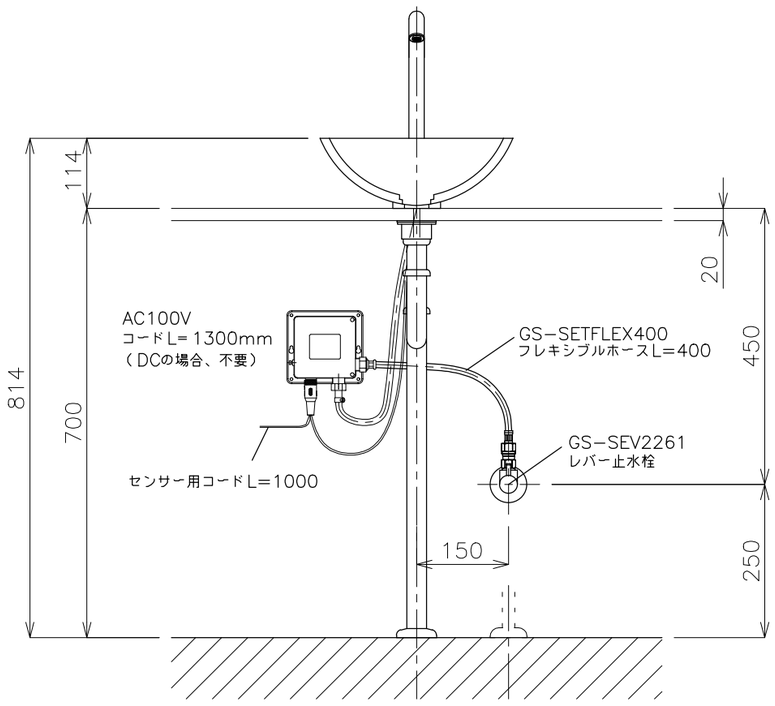


立面図

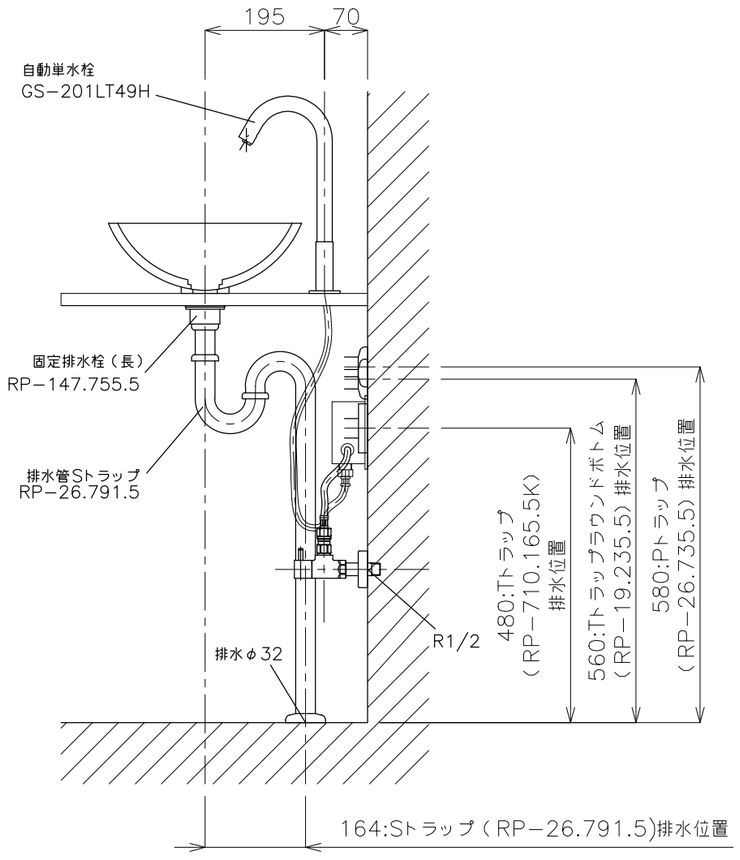


側面図

＜ガラス洗面＞
タイプ：置き型
重量:10kg
容量：2.5ℓ
オーバーフロー:無
※固定排水栓（長）RP−147.755.5をご使用ください。
※カウンター厚み最大18〜20mmまで取り付け可能です。
＜水栓＞
水圧0.2〜0.3Mpa確保してください。
電源はAC(100V),DC(単三電池4本)いずれかでご使用ください。
ホースは含まれません。GS−SETFLEX400をご使用ください。
付属のボックスは防水タイプでありませんので、設置場所にご注意ください。

※床給水の場合、縦止水栓GS−SEVDMIをご利用ください。
　給水管は商品に含まれておりません。現場でご用意ください。

| | | | | | | |
|---|---|---|---|---|---|---|
| アドヴァングループ ADVAN GROUP | 品番 RP−Z422CBM−S3S | | | | | 単位 mm |
| | 名称 ニューベトロ＋自動水栓グースネック(高) | 日付 | SCALE | 製図 | 検図 | |
| | | 22.10.20 | S=1：10 | 小野 | | |