※寸法誤差が生じるため、家具の取り合いにお気をつけください。

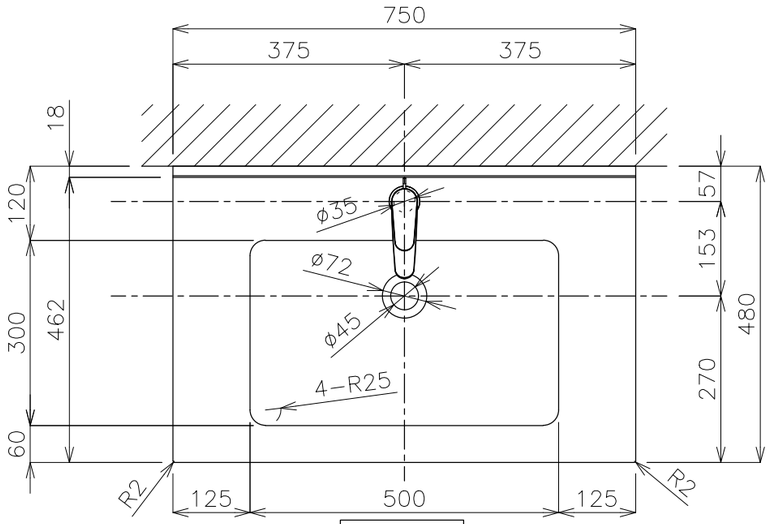

平面図

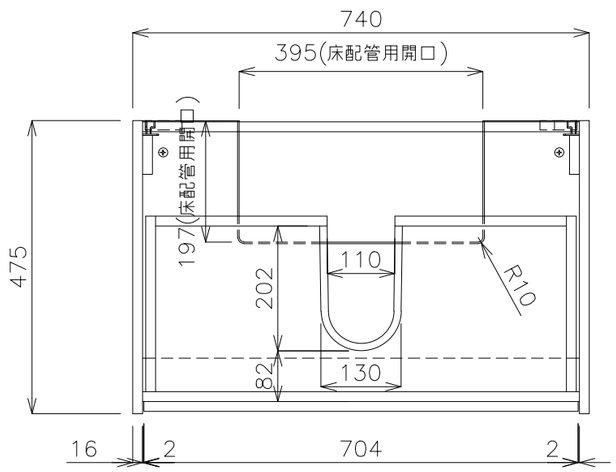

底板部平面詳細図

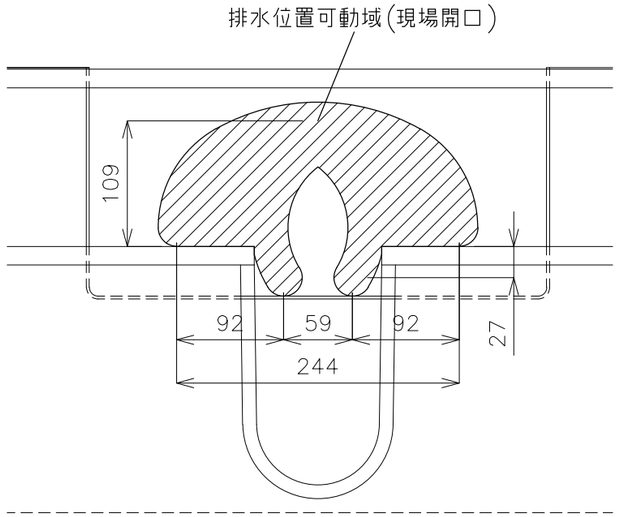

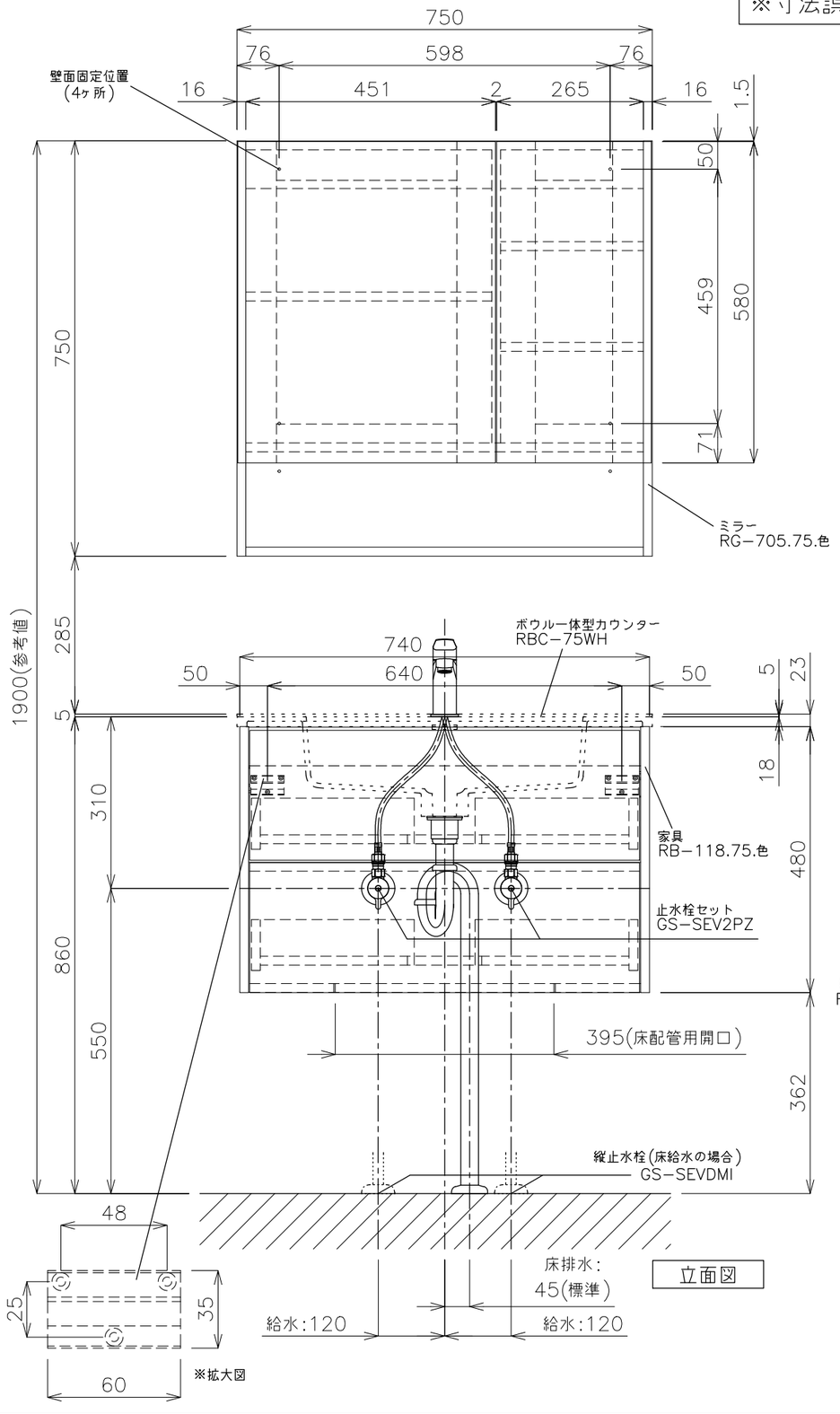

立面図

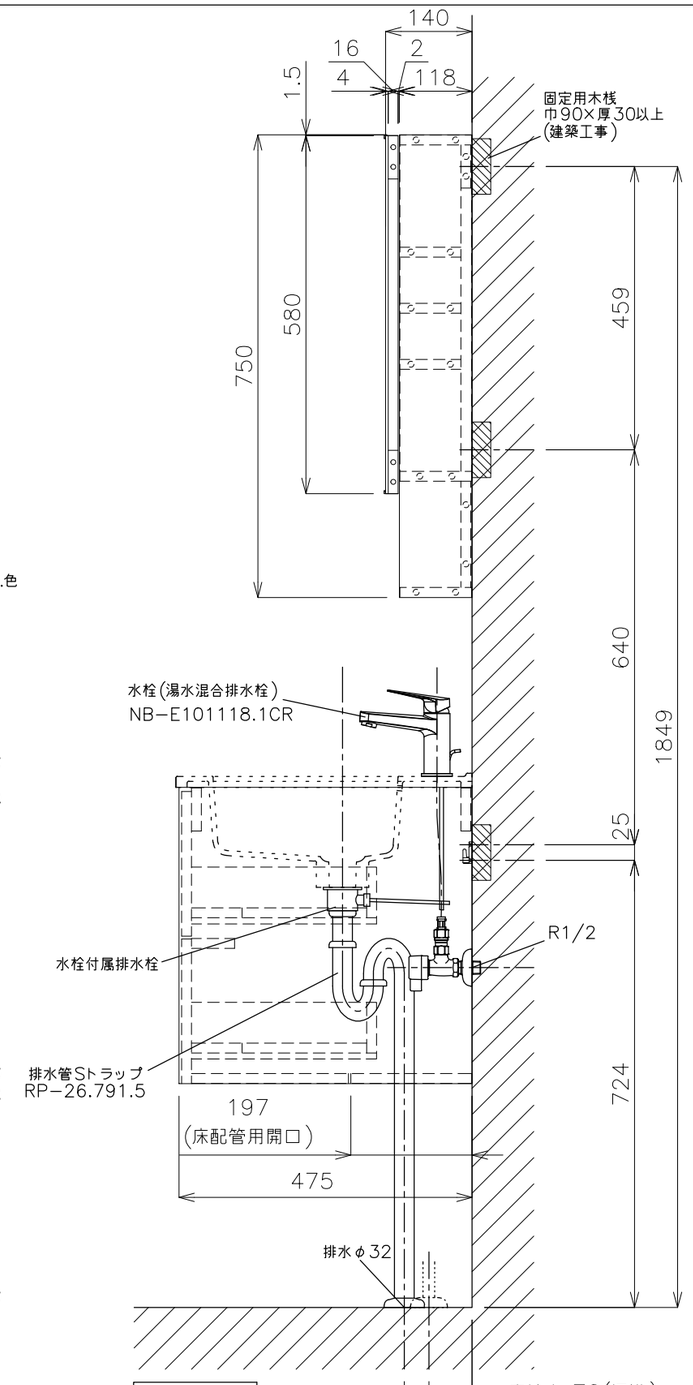

側面図

■水栓：ノビリ・ブルース NB−E101118.1CR

■排水管：床排水 Sトラップ RP−26.791.5

ADVAN	品番 RB−118.75.色−SET				単位 mm
	名称 モビリスタ フロート750	日付	SCALE	製図	検図
		20.09.16	S=1：15	小野	