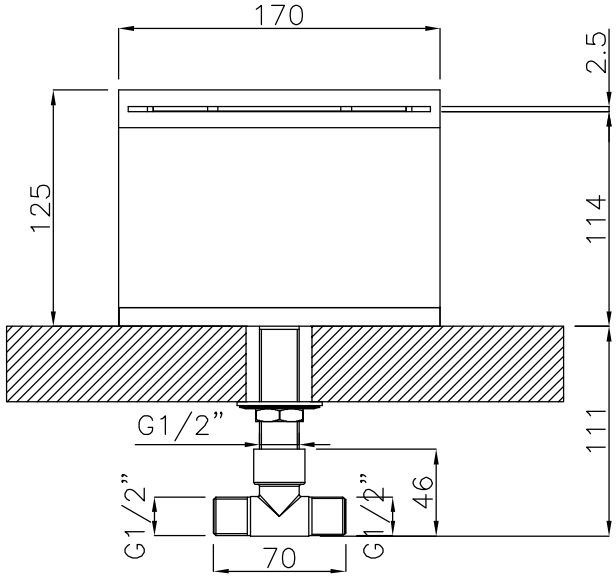

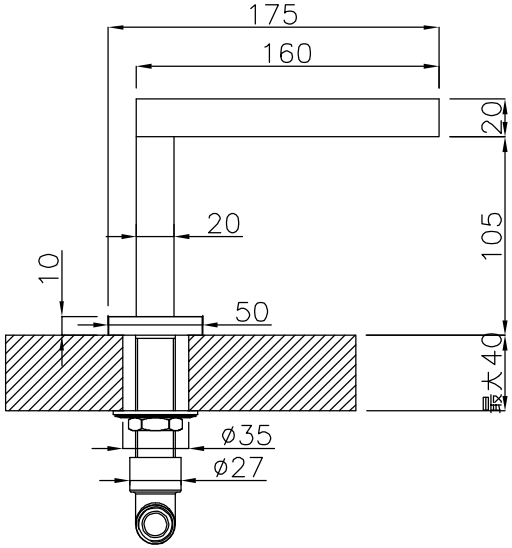

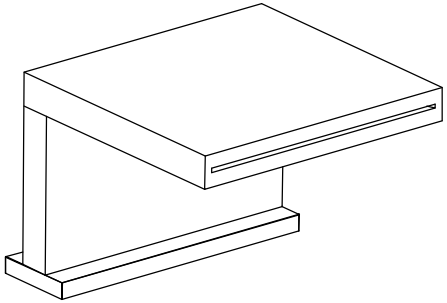

ADVAN	品番	GS−20191.031				単位 mm
	名称	RETTANGOLO	日付	SCALE	製図	検図
			08.10.03	S=1：4	竹内	