下地
（壁取り付け箇所には商品本体を支えられるだけの強度を持たせて下さい）
焼成誤差により取り付け穴の位置は一定ではございません。
取り付け位置は必ず現物を合わせによるスミ出しを行って下さい。

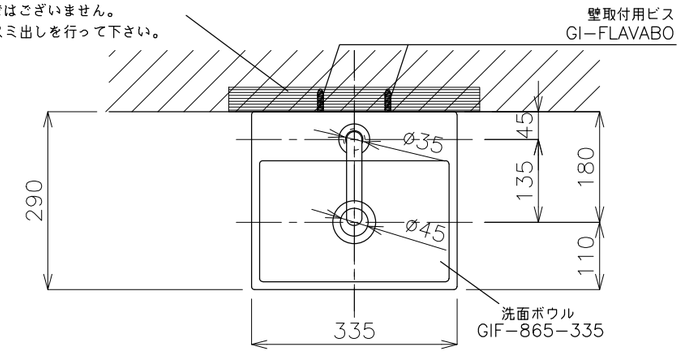

平面図

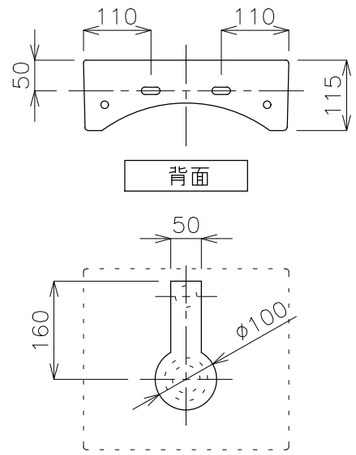

カウンター開口寸法

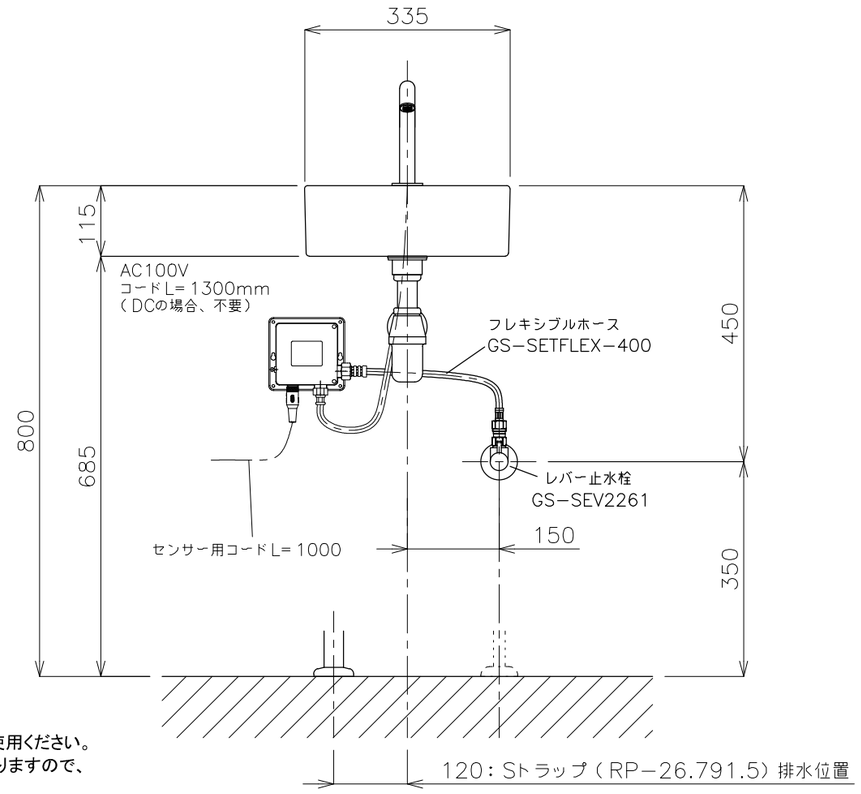

立面図

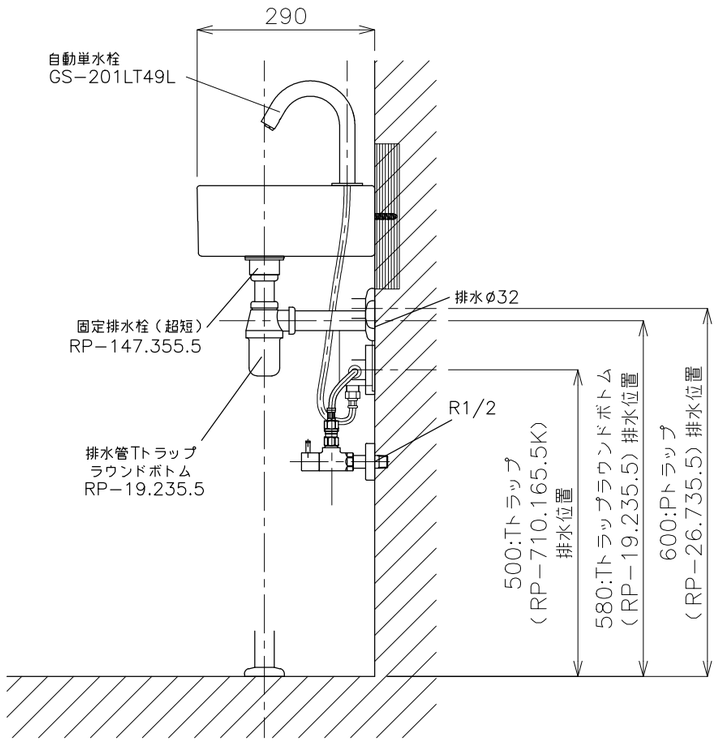

側面図

＜洗面ボウル＞
タイプ：置き型,壁付け型
重量：3Kg
容量：2.5ℓ
オーバーフロー:無
背面釉薬なし
※固定排水栓（超短）RP−147.355.5をご使用ください。
※焼成による寸法誤差が生じることがありますので、
　あらかじめご了承ください。
＜水栓＞
カウンター厚み最大30mmまで取り付け可能です。
水圧0.2〜0.3Mpa確保してください。
電源はAC(100V),DC(単三電池4本)いずれかでご使用ください。
ホースは含まれません。GS−SETFLEX400をご使用ください。
付属のボックスは防水タイプでありませんので、設置場所にご注意ください。

※床給水の場合、縦止水栓GS−SEVDMIをご利用ください。
給水管は含まれておりません。現場でご用意ください。

アドヴァングループ ADVAN GROUP	品番 GIF−865−S4T					単位 mm
	名称 コンパクト＋自動水栓グースネック（低）	日付	SCALE	製図	検図	
		22.10.20	S=1：10	小野		