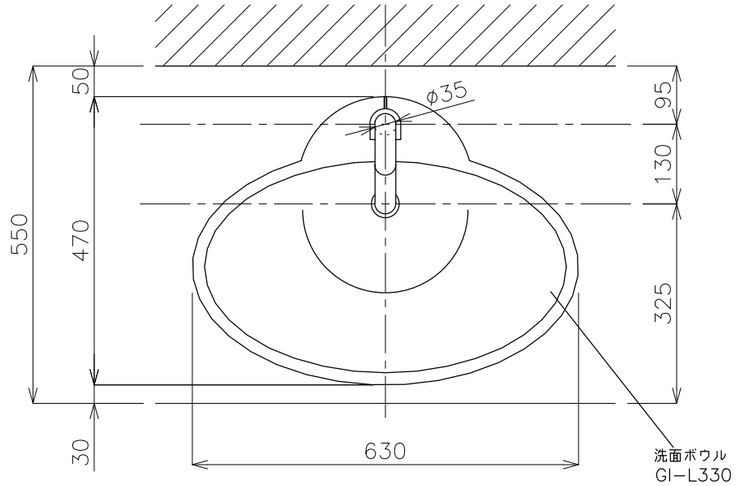

平面図

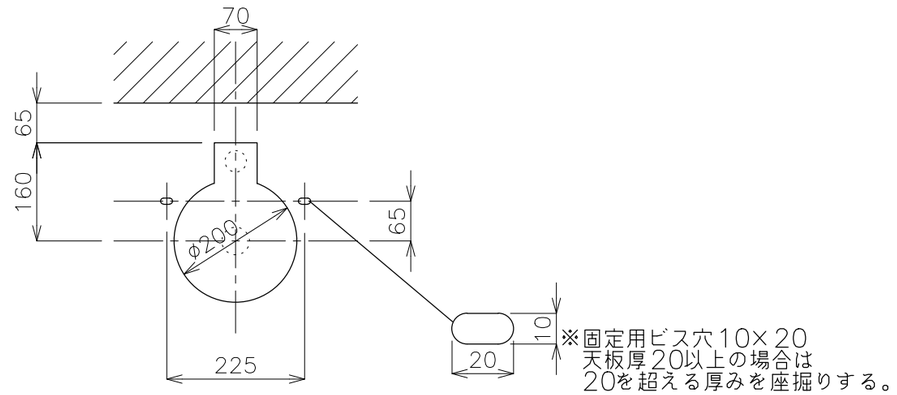

カウンター開口寸法

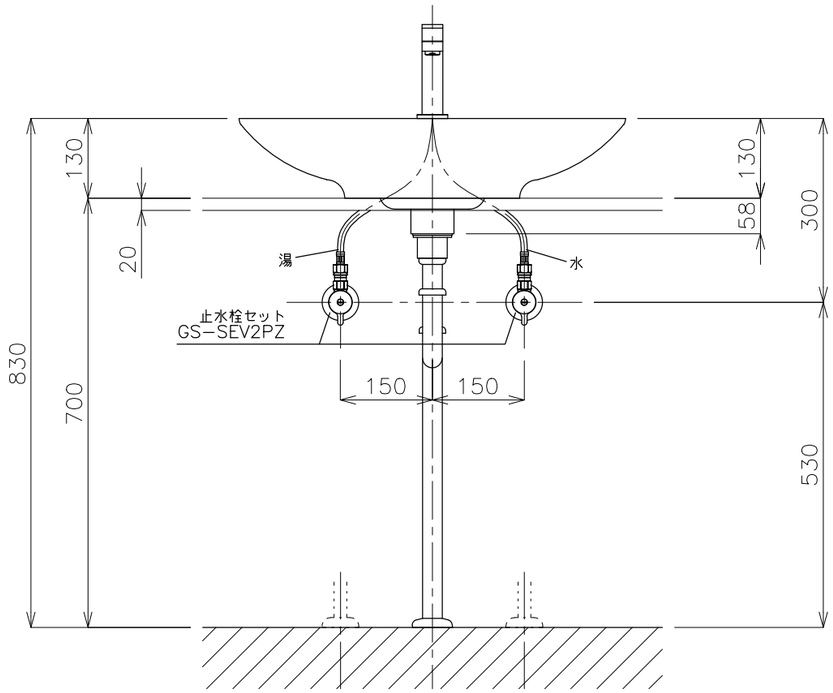

立面図

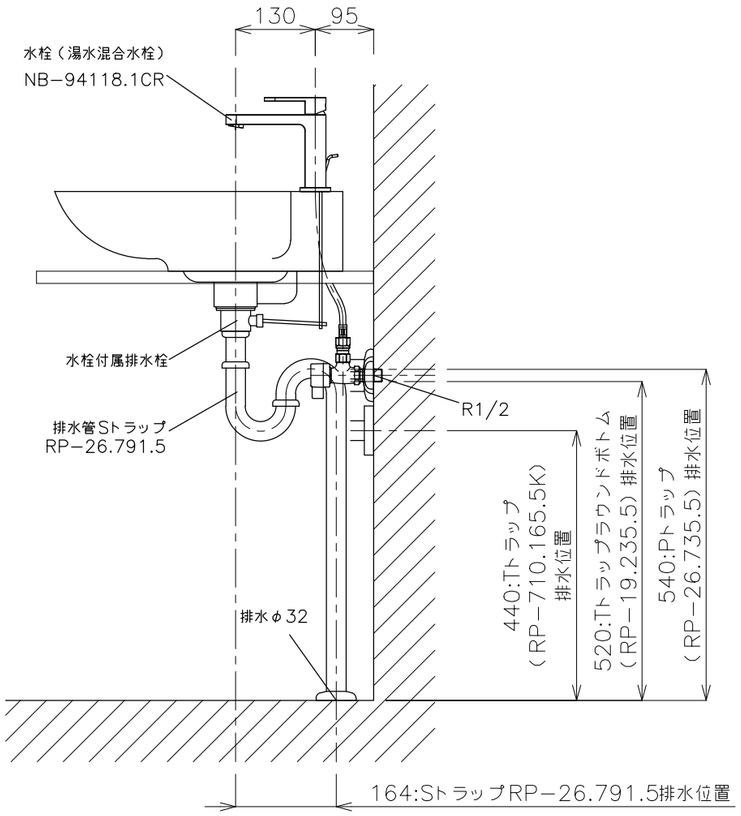

側面図

＜洗面ボウル＞
タイプ：置き型
重量：6Kg
容量：4.5ℓ
オーバーフロー流れ量：7ℓ/分
オーバーフロー:有
固定用ビス2本付属
※水栓付属排水栓をご使用ください。
※焼成による寸法誤差が生じることがありますので、あらかじめご了承ください。
＜水栓＞
水圧0.2～0.3Mpa確保してください。
排水操作レバーは現場でカット調整して取り付けしてください。
天板厚み最大70mmまで取付可能です。

※床給水の場合、縦止水栓GS-SEVDMIをご利用ください。
　給水管は商品に含まれておりません。現場でご用意ください。

アドヴァングループ ADVAN GROUP	品番 GI−L330−S4S					単位 mm
	名称 フォーリ3+アップ(低) ポップ付属	日付	SCALE	製図	検図	
		22.10.20	S=1：10	小野		