NOBILI

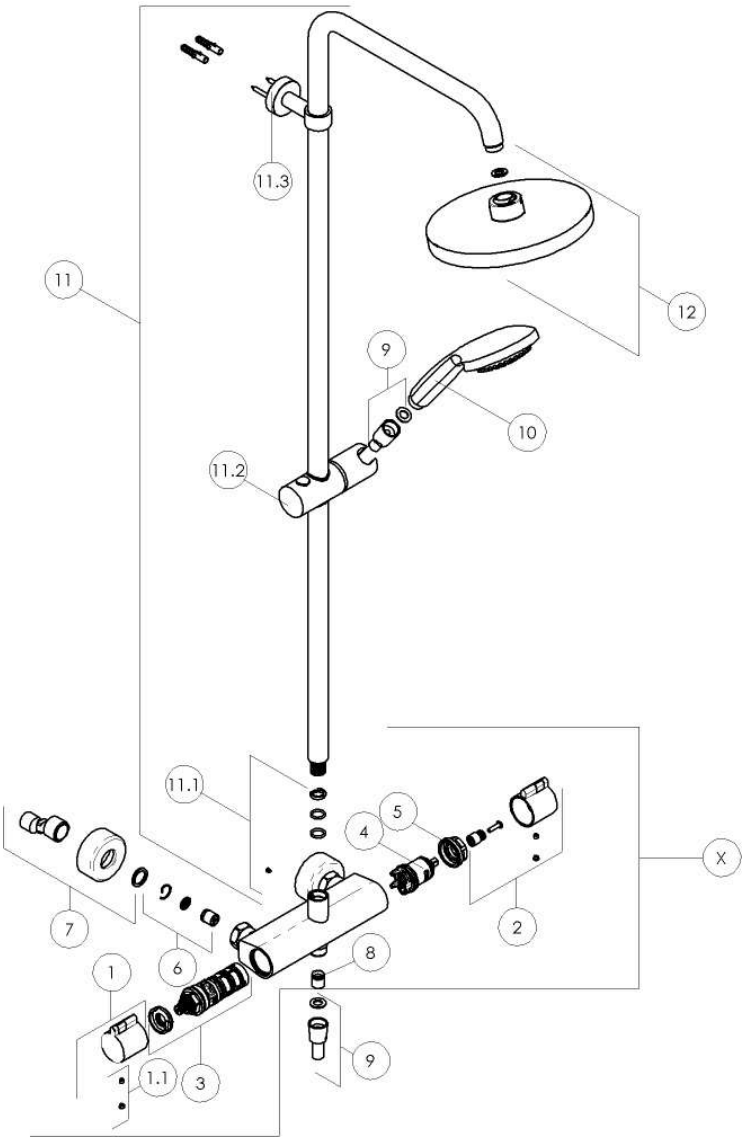

ABC サーモ式レインハンドシャワー 湯水混合水栓 NB-87030.30CR

N°	Codice	Descrizione
N°	**Codice**	**Descrizione**
03	NB-RCART00201-5	ノビリシャワーコラム サーモカートリッジ
04	NB-RCART00201-70	ノビリシャワーコラム ダイバータカートリッジ
11.1	NB-RSACC00228-84R	ノビリシャワーコラム 根元パッキンネジセット
11,2	NB-RVAR100200	ノビリシャワーコラム スライドシャワーフックφ24クロム

Questo disegno è di esclusiva proprietà della ditta Carlo Nobili S.p.A. Rubinetterie - La quale ne vieta la riproduzione, anche parziale se non su nostra autorizzazione scritta.